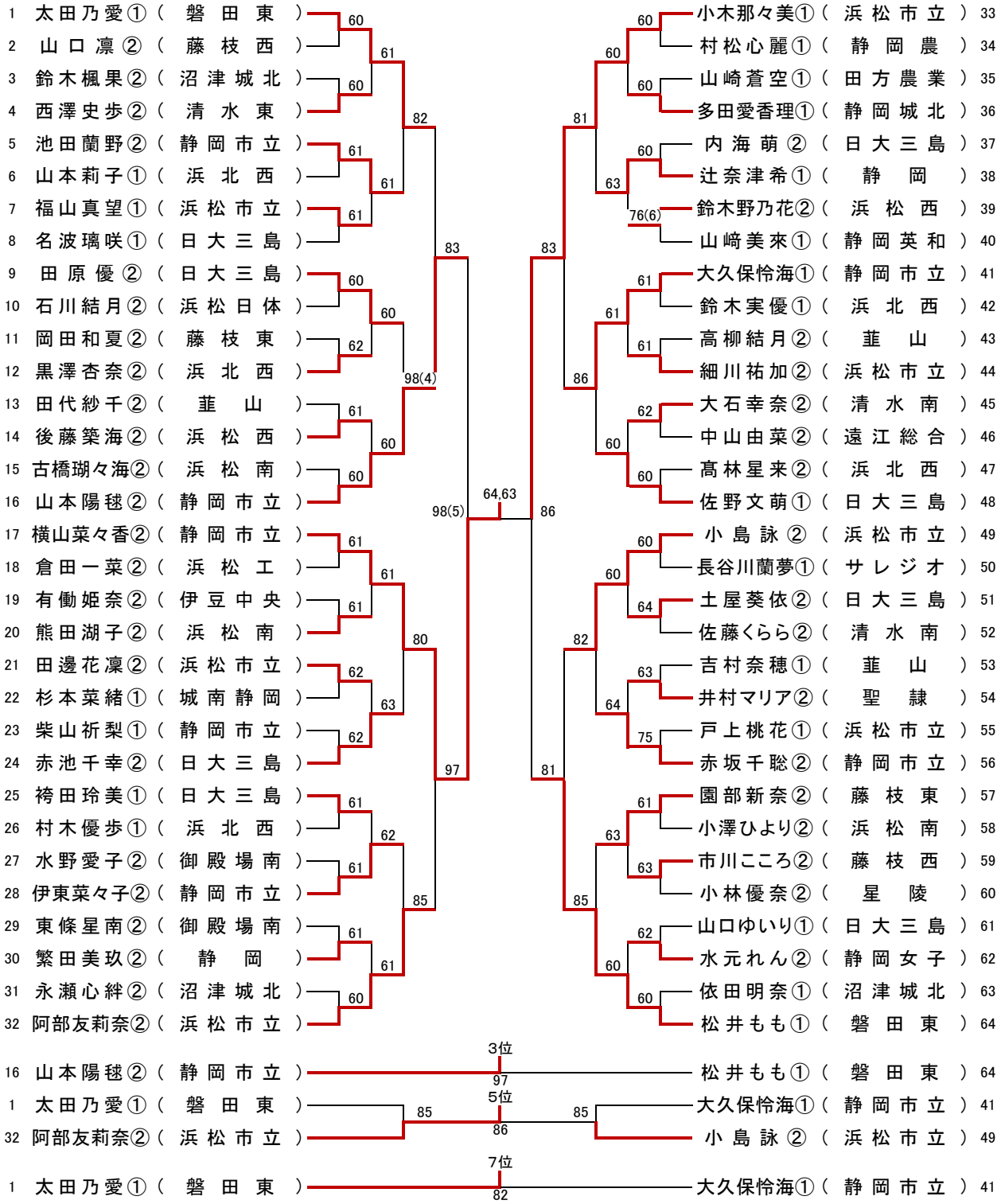R6新人シングルス（女子）