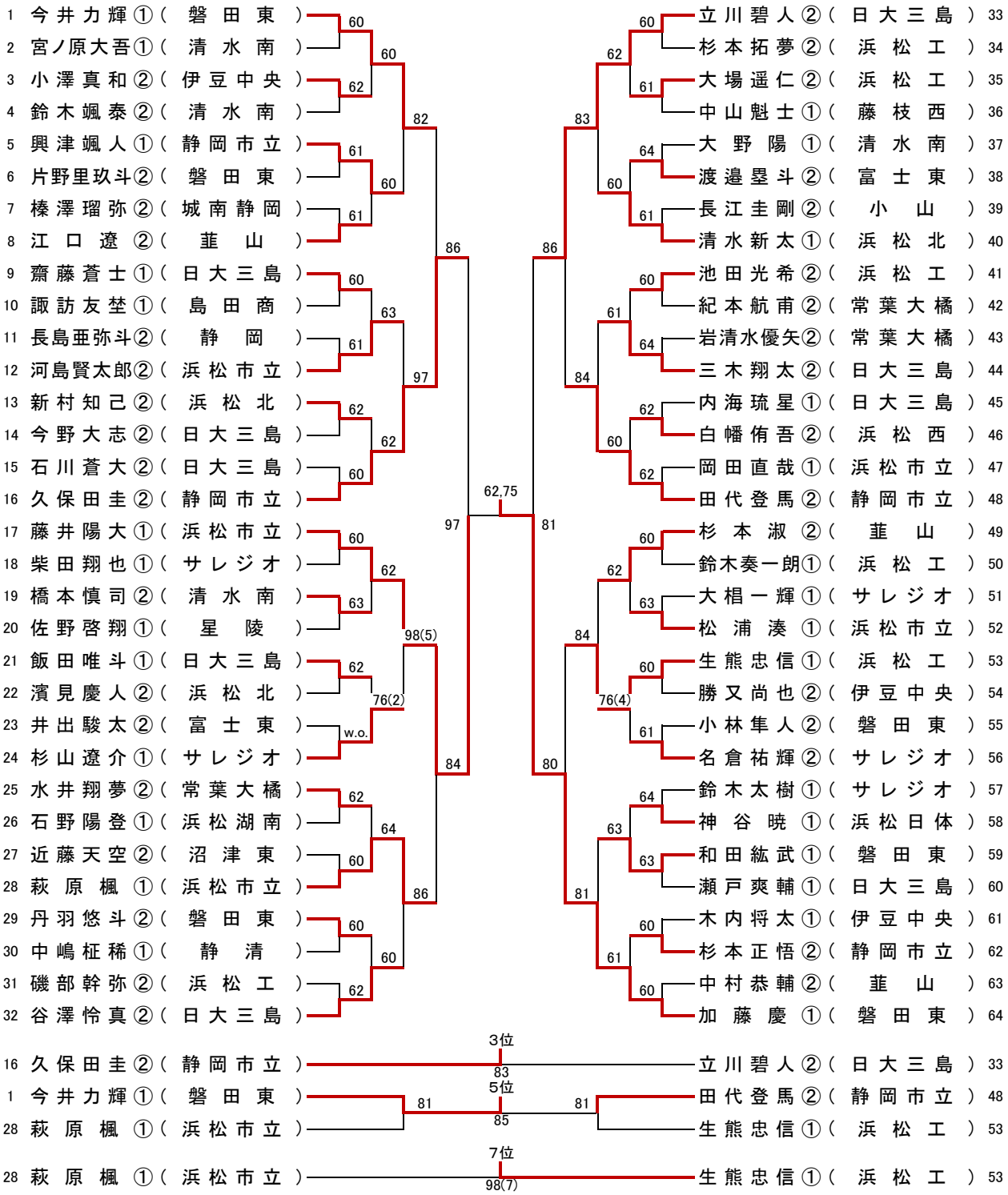R6新人シングルス（男子）