R2新人シングルス（男子）

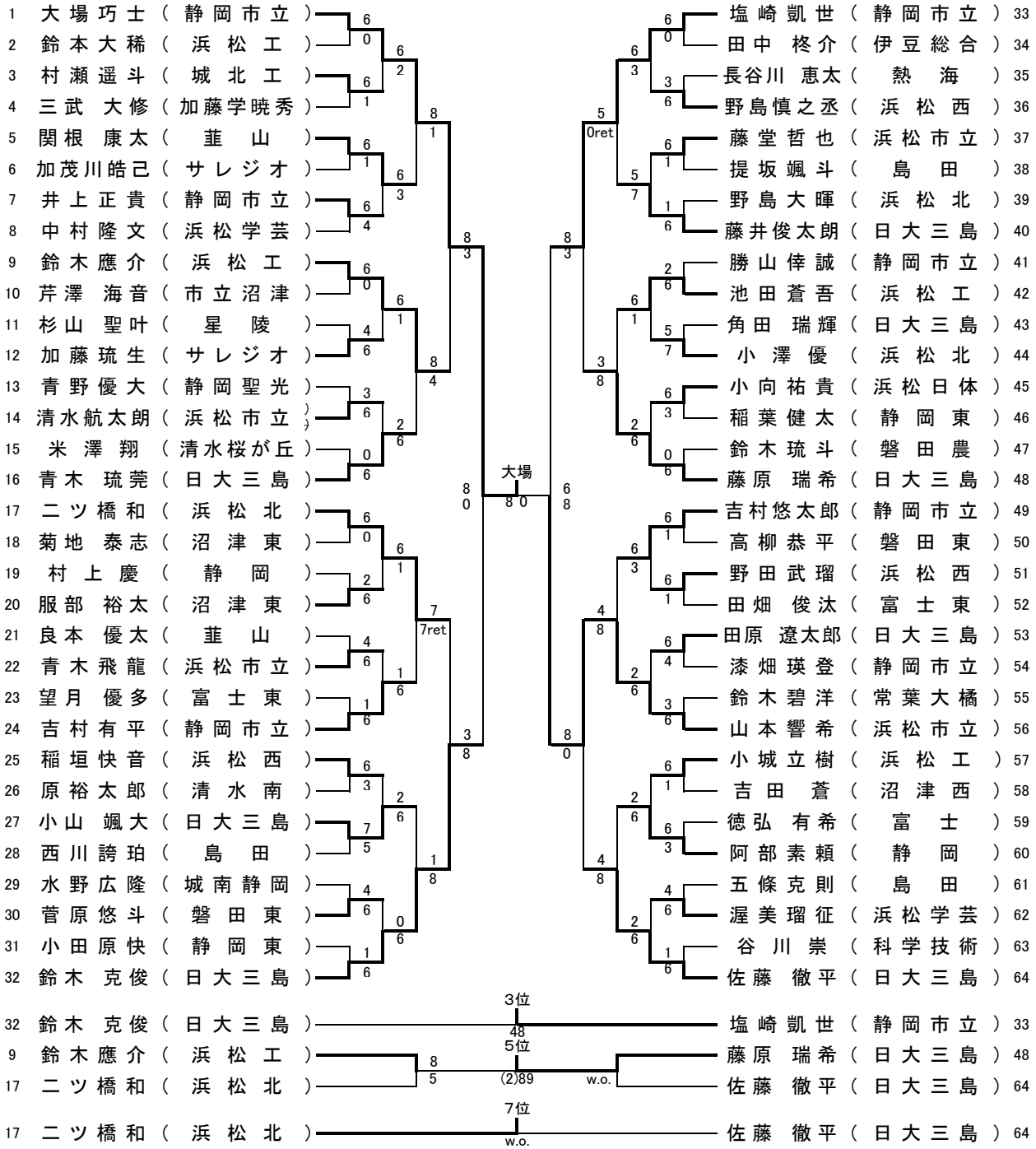
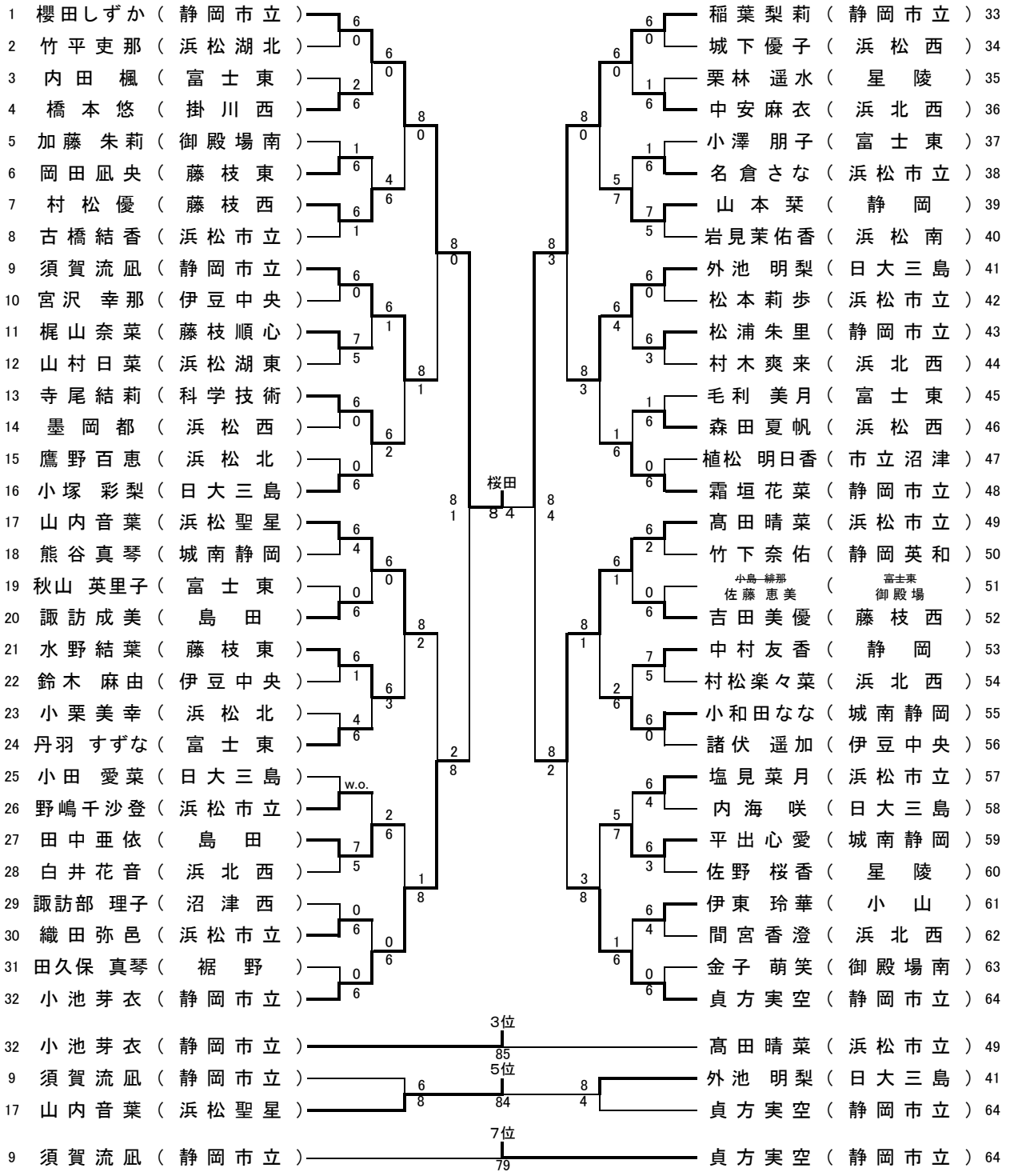
R2新人シングルス（女子）