第65回静岡県高等学校
総合体育大会
テニス競技

期日	平成29年5月6日、7日、13日、14日 20日21日（予備日27日、28日）
会場	静岡市：草薙、西ヶ谷、日本平、有度山 浜松市：花川 沼津市：愛鷹
主催	静岡県高等学校体育連盟 静岡県教育委員会 静岡県テニス協会
後援	（公財）静岡県体育協会
主管	静岡県高等学校体育連盟テニス専門部 静岡県テニス協会

大会役員

顧問	静岡県教育委員会教育長	木苗直秀
	（公財）静岡県体育協会会長	川勝平太
	静岡県教育委員会教育次長	鈴木一吉
	静岡県高等学校体育連盟前会長・静岡県教育委員会教育監	松井和子
	静岡県教育委員会健康体育課長	福永秀樹
会長	静岡県高等学校体育連盟会長	加藤洋一
副会長	静岡県高等学校体育連盟副会長	星野義文
	静岡県高等学校体育連盟副会長	松井亮
	静岡県高等学校体育連盟副会長	望月直
	静岡県高等学校体育連盟副会長	土屋義人
	テニス専門部長	松井亮
大会委員長	静岡県高等学校体育連盟理事長	幾留純二

競技役員

顧　　問　　塩谷　　立（県テニス協会会長）

委　員　長　　岡本　直哉（浜松湖東）

副委員長　　安達　拓也（三 島 南）冨山　剛幸（藤 枝 北）長谷川喜裕（磐 田 南）

委　　員　　塩見　拓之（御殿場南）上野　陽平（日大三島）松本　　惇（日大三島）
原田　　学（韮　　山）井筒　　守（静岡学園）新美ひかる（藤 枝 西）
杉本　　暁（静岡市立）谷上　嘉章（相　　良）西田　和将（浜松日体）
大村　賢志（浜 松 工）小室　寿弘（浜松市立）吉見　直樹（浜 松 西）
長谷川智也（静岡市立）村松　栄一（浜松市立）成島　　修（科学技術）

レフェリー　　田中　昌文（掛 川 西）

《連絡先》

委　員　長　　岡本　直哉　（浜松湖東）０５３－４８５－０２１５

副委員長（東部）　安達　拓也　（三 島 南）０５５－９７７－８３３３

副委員長（中部）　冨山　剛幸　（藤 枝 北）０５４－６４１－２４００

副委員長（西部）　長谷川喜裕　（磐 田 南）０５３８－７２－３２８６

高体連理事長　　幾留　純二　（事 務 局）０５４－２４８－７４４８

《会場住所》

草薙　　静岡市駿河区栗原 19-1　　電話：０５４－２６１－９２５６

西ヶ谷　　静岡市葵区西ヶ谷 8-1　　電話：０５４－２９６－１９００

日本平　　静岡市清水区村松 3880-1　　電話：０５４－３３６－２６１１

有度山　　静岡市駿河区小鹿 1883-4　　電話：０５４－２６４－２７２２

花川　　浜松市中区西丘町 724　　電話：０５３－４３７－０６０５

愛鷹　　沼津市足高字尾上 201-1　　電話：０５５－９２０－８６８８

競　技　日　程

	男　　子	女　　子	備　　考
５／６ （土）	**団　　体**（ベスト４まで） **草　　薙**（16薄6ナ10）　1～24, 49～72 **愛　　鷹**（10ナ4）　　73～96 **有　度　山**（10）　　25～48 受　　付　８：１５～８：４５ 監督会議　８：４５～ **開始式　　９：００～（草薙のみ）** 試合開始　９：１０ （２回戦の学校は９:45までに受付 ９:45～監督会議）	**団　　体**（ベスト４まで） **花　　川**（20）25～96 **日　本　平**（8）　1～24 受　　付　８：１５～８：４５ 監督会議　８：４５～ 試合開始　９：００ （２回戦の学校は９:45までに受付 ９:45～監督会議）	・１セットマッチ ・原則２面同時進行で、 勝敗決定後打ち切りとする。
５／７ （日）	**団　　体**（ＳＦ，Ｆ） **草　　薙**（10薄0ナ10） 受　　付　８：３０～８：５０ 監督会議　８：４５～ 練習時間　８：３０～８：５０ 試合開始　９：００	**団　　体**（ＳＦ，Ｆ） **花　　川**（8） 受　　付　８：３０～８：５０ 監督会議　８：４５～ 練習時間　８：００～８：５０ 試合開始　９：００	・３セットマッチ ・３決なし
５／13 （土）	**シングルス**（ベスト４まで） **草　　薙**（6）　　1～32 **日　本　平**（8）　33～64 受　　付　８：００～８：５０ 練習時間　８：３０～９：００ 試合開始　９：１０	**シングルス**（ベスト４まで） **草　　薙**（10薄6ナ10） 受　　付　８：００～８：５０ 練習時間　８：３０～９：００ 試合開始　９：１０	・1R～3R、８ゲーム 4R～３セットマッチ
５／14 （日）	**シングルス** （ＳＦ、Ｆ、３決、ベスト８の順位戦） **草　　薙**（4薄0ナ4） 受　　付　８：００～８：５０ 練習時間　８：３０～８：５０ 試合開始　９：００	**シングルス** （ＳＦ，Ｆ、３決、ベスト８の順位戦） **草　　薙**（4） 受　　付　８：００～８：５０ 練習時間　８：３０～８：５０ 試合開始　９：００	・３セットマッチ （順位戦は８ゲーム）
５／20 （土）	**ダブルス**（ベスト４まで） **草　　薙** 受　　付　８：００～８：３０ 練習時間　８：３０～８：５０ 試合開始　９：００	**ダブルス**（ベスト４まで） **花　　川** 受　　付　８：００～８：３０ 練習時間　８：００～８：３０ 試合開始　８：４０	・1R～3R、８ゲーム 4R～３セットマッチ
５／21 （日）	**ダブルス**（ＳＦ，Ｆ，３決） **花　　川**（2） 受　　付　８：００～８：４５ 練習時間　８：００～８：４５ 試合開始　９：００	**ダブルス**（ＳＦ，Ｆ，３決） **花　　川**（2） 受　　付　８：００～８：４５ 練習時間　８：００～８：４５ 試合開始　９：００	・３セットマッチ ・３決は男子８ゲーム 女子３セットマッチ
５／27 （土）	予備日 西ヶ谷（6）		
５／28 （日）	予備日		

＜注意事項①＞

1　雨天の場合でも、試合会場に集合してください。可能な限り試合を行いますので、着替えの用意をしてください。
　団体戦では、集合時間が異なる場合がありますので、注意してください。
2　選手変更がやむを得ない場合には大会前日正午までに地区委員長に申し出て、許可を得てください。
3　団体戦の敗者校はボールを４個持ち帰ってください。
4　個人戦は敗者審判です。（できるだけ、主審･副審の２名でお願いします。）
5　個人戦の順位戦に出場する学校は審判要員を派遣してください。（１本につき、２名）
6　団体戦の練習コートについて
　５／６　花川　　(7:30～8:45) 西部7:30～7:55、中部7:55～8:20、東部8:20～8:45
　　愛鷹　　(8:00～8:45) 東部8:00～8:15、中部8:15～8:30、西部8:30～8:45
　　有度山　(8:00～8:45) 中部8:00～8:15、西部8:15～8:30、東部8:30～8:45
　　日本平　(8:00～8:45) 中部8:00～8:15、西部8:15～8:30、東部8:30～8:45
　５／７　花川（8:00～8:50）
　コート面数にも限りがありますので、レフェリーの指示に従って、行ってください。
7　草薙へ貸切バスで向かう場合、バスの待機場所は各自で見つけておいてください。
　生徒を降ろす場所は草薙は駐車場内とします。
　草薙の駐車制限日は、5/6,7,13,14,20です。（駐車券をコピーすることは厳禁です。）
8　花川へ貸切バスで向かう場合は、管理棟西側で生徒を降ろしてください。
　その後、一般駐車場ではなく、指示された駐車場に駐車してください。
9　貴重品の管理については各自が責任を持ってください。
10　ゴミは必ず持ち帰ってください。
11　**個人情報保護の観点より、本人の承諾を得ずに選手の写真や動画を撮影することを禁止します。**

※　天候その他やむを得ない事情により日程・競技方法等、変更する場合があります。

団体戦（男子）

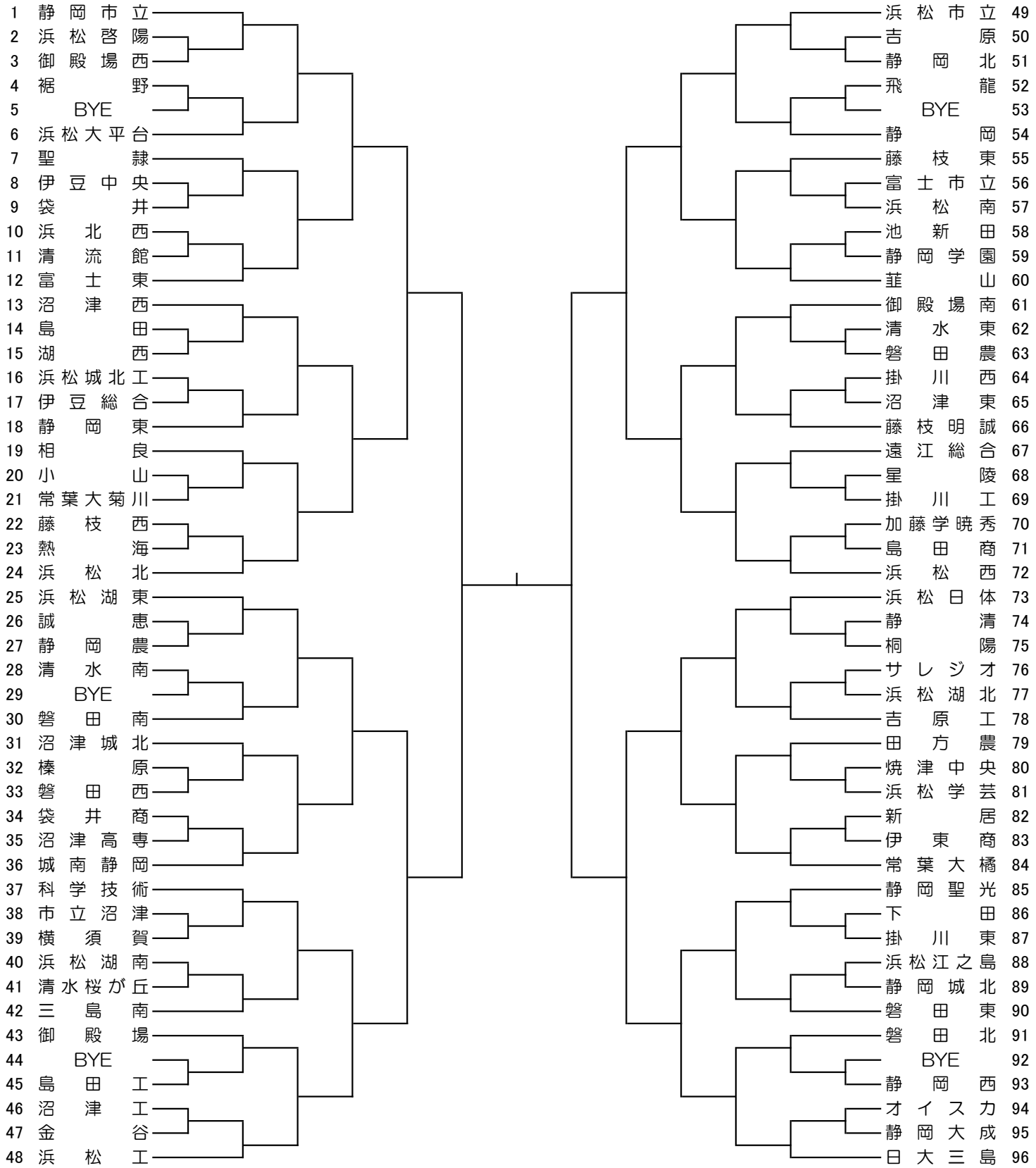
1 静岡市立
2 浜松啓陽
3 御殿場西
4 裾野
5 BYE
6 浜松大平台
7 聖隷
8 伊豆中央
9 袋井
10 浜北西
11 清流館
12 富士東
13 沼津西
14 島田
15 湖西
16 浜松城北工
17 伊豆総合
18 静岡東
19 相良
20 小山
21 常葉大菊川
22 藤枝西
23 熱海
24 浜松北
25 浜松湖東
26 誠恵
27 静岡農
28 清水南
29 BYE
30 磐田南
31 沼津城北
32 榛原
33 磐田西
34 袋井商
35 沼津高専
36 城南静岡
37 科学技術
38 市立沼津
39 横須賀
40 浜松湖南
41 清水桜が丘
42 三島南
43 御殿場
44 BYE
45 島田工
46 沼津工
47 金谷
48 浜松工
49 浜松市立
50 吉原
51 静岡北
52 飛龍
53 BYE
54 静岡
55 藤枝東
56 富士市立
57 浜松南
58 池新田
59 静岡学園
60 韮山
61 御殿場南
62 清水東
63 磐田農
64 掛川西
65 沼津東
66 藤枝明誠
67 遠江総合
68 星陵
69 掛川工
70 加藤学暁秀
71 島田商
72 浜松西
73 浜松日体
74 静清
75 桐陽
76 サレジオ
77 浜松湖北
78 吉原工
79 田方農
80 焼津中央
81 浜松学芸
82 新居
83 伊東商
84 常葉大橘
85 静岡聖光
86 下田
87 掛川東
88 浜松江之島
89 静岡城北
90 磐田東
91 磐田北
92 BYE
93 静岡西
94 オイスカ
95 静岡大成
96 日大三島

団体戦（女子）

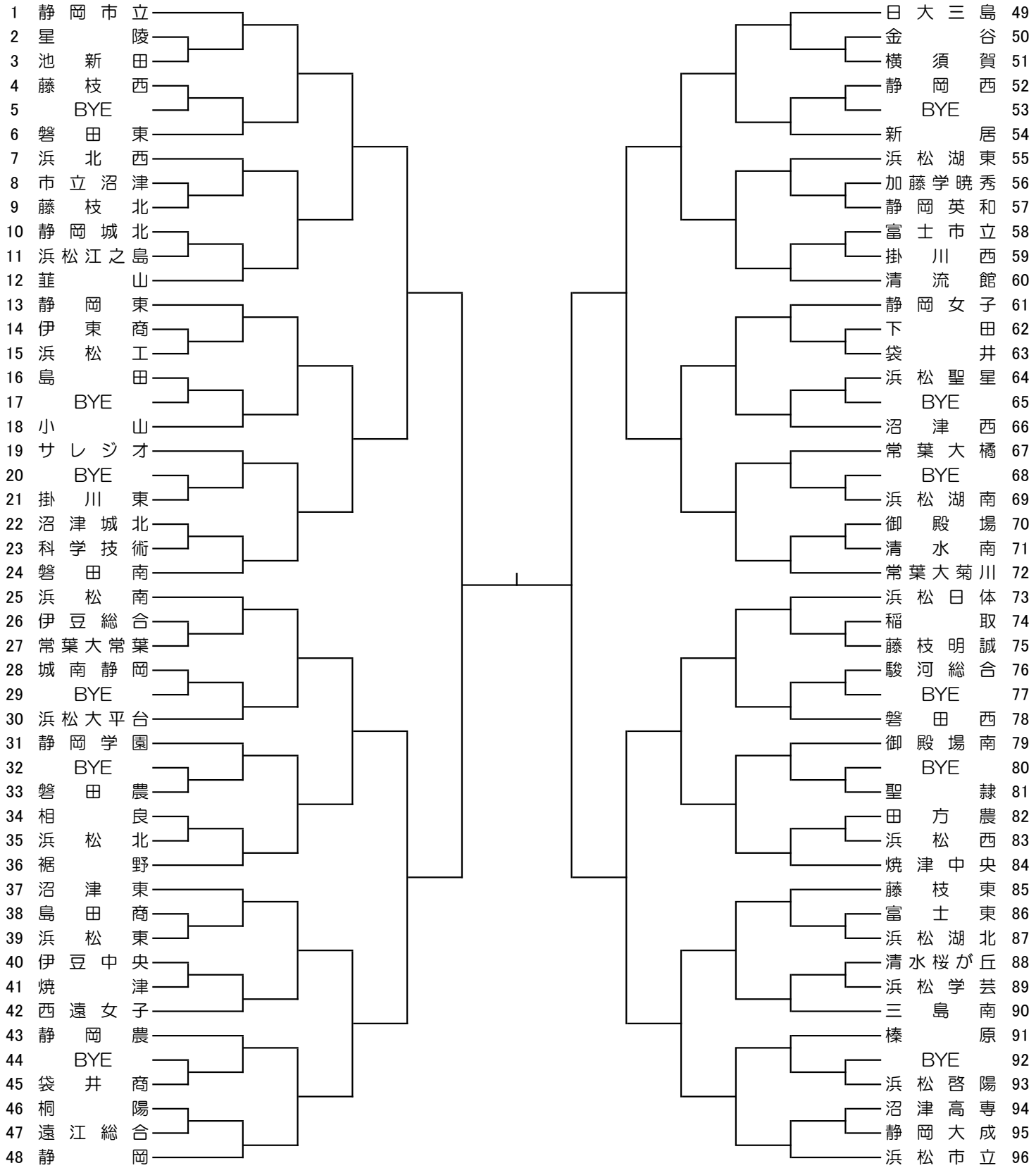
1 静岡市立
2 星陵
3 池新田
4 藤枝西
5 BYE
6 磐田東
7 浜北西
8 市立沼津
9 藤枝北
10 静岡城北
11 浜松江之島
12 韮山
13 静岡東
14 伊東商
15 浜松工
16 島田
17 BYE
18 小山
19 サレジオ
20 BYE
21 掛川東
22 沼津城北
23 科学技術
24 磐田南
25 浜松南
26 伊豆総合
27 常葉大常葉
28 城南静岡
29 BYE
30 浜松大平台
31 静岡学園
32 BYE
33 磐田農
34 相良
35 浜松北
36 裾野
37 沼津東
38 島田商
39 浜松東
40 伊豆中央
41 焼津
42 西遠女子
43 静岡農
44 BYE
45 袋井商
46 桐陽
47 遠江総合
48 静岡
49 日大三島
50 金谷
51 横須賀
52 静岡西
53 BYE
54 新居
55 浜松湖東
56 加藤学暁秀
57 静岡英和
58 富士市立
59 掛川西
60 清流館
61 静岡女子
62 下田
63 袋井
64 浜松聖星
65 BYE
66 沼津西
67 常葉大橘
68 BYE
69 浜松湖南
70 御殿場
71 清水南
72 常葉大菊川
73 浜松日体
74 稲取
75 藤枝明誠
76 駿河総合
77 BYE
78 磐田西
79 御殿場南
80 BYE
81 聖隷
82 田方農
83 浜松西
84 焼津中央
85 藤枝東
86 富士東
87 浜松湖北
88 清水桜が丘
89 浜松学芸
90 三島南
91 榛原
92 BYE
93 浜松啓陽
94 沼津高専
95 静岡大成
96 浜松市立

H29総体シングルス（男子）

1	田中諒弥	静岡市立	33	片山樹	静岡市立
2	小泉健太郎	浜松北	34	松永貫成	浜松工
3	松山拓海	沼津西	35	沓掛康大	浜松北
4	川合貴斗	浜松市立	36	遠藤譲	日大三島
5	伊藤晃敏	浜松工	37	杉崎弘樹	日大三島
6	望月雄太	焼津中央	38	清勇人	常葉大橘
7	大谷樹生	浜松市立	39	久保田嵩麻	科学技術
8	櫻田翼	韮山	40	生熊建人	浜松市立
9	山中陸	日大三島	41	鈴木利門	浜松日体
10	嶋田悠太	浜松湖東	42	深町優斗	静岡市立
11	荒井裕貴	静岡聖光	43	吉田海人	城南静岡
12	石岡直樹	浜松日体	44	渡邉貴斗	日大三島
13	池谷優希	浜松工	45	深澤輝太	富士東
14	山田皓太	日大三島	46	木下泰雅	静岡市立
15	中村響	浜松西	47	加藤大樹	三島南
16	山下恭平	静岡市立	48	今井田光流	浜松工
17	前田将秀	藤枝明誠	49	戸塚磨睦	浜松市立
18	片山真守	浜松北	50	宇佐美晶一	城南静岡
19	河村耕平	浜松工	51	植村裕	静岡市立
20	小川尭史	日大三島	52	長島圭吾	小山
21	深津斗邦	日大三島	53	馬崎稜也	日大三島
22	早川こう太	浜松市立	54	内山晃	浜松市立
23	山本瑛貴	浜松湖東	55	太田仁	浜松工
24	鷲巣和哉	城南静岡	56	村木亮太	静岡市立
25	國島宇遥	日大三島	57	松浦一貴	静岡市立
26	田形淳之介	静岡東	58	伊藤一真	浜松湖南
27	髙柳優介	浜松工	59	山下優太朗	浜松湖東
28	前川遼太	清水東	60	柘植幹哉	日大三島
29	杉山直樹	常葉大橘	61	栂根恭輔	御殿場南
30	望月諒登	沼津西	62	中田啓太	科学技術
31	田中龍馬	日大三島	63	石橋龍青	藤枝東
32	鈴木蓮	浜松西	64	田中秀明	浜松工

3位

（　　）　（　　）

5位

（　　）　（　　）

（　　）　（　　）

7位

（　　）　（　　）

H29総体シングルス（女子）

1	富永まどか	静岡市立	33	大井川愛奈	浜松学芸
2	杉山ちなみ	西遠女子	34	竹下実佑	静岡英和
3	西村真咲綺	市立沼津	35	長岡千智	市立沼津
4	権田笑奈	浜松南	36	望月ひより	静岡市立
5	今村果琳	浜松市立	37	佐野天音	日大三島
6	成島すみれ	静岡雙葉	38	山田琉朱	浜松南
7	小池真歩	浜松市立	39	菅原愛梨	常葉大菊川
8	山田愛子	韮山	40	松永佳恋	静岡東
9	名越妃加	三島南	41	新藤凜	日大三島
10	遠入睦季	常葉大菊川	42	山下未悠	静岡女子
11	西川未来	御殿場南	43	松林綾	常葉橘
12	村松南奈	静岡市立	44	横山彩実	浜松市立
13	遠藤由香莉	日大三島	45	小川美貴	富士市立
14	横森七海	焼津中央	46	中山瑞季	浜松市立
15	青野優舞	静岡東	47	藤原はな	浜松北
16	藤田千広	浜松市立	48	三浦麗奈	静岡市立
17	高市智美	静岡市立	49	梅本佳蓮	日大三島
18	佐藤百花	沼津東	50	久保田悠月	静岡東
19	石原千聖	下田	51	鷲巣日南	清流館
20	竹下咲雪	浜松市立	52	渡辺永遠	浜松市立
21	鈴木杏佳	日大三島	53	松本安耶子	浜松市立
22	山下桜	浜松市立	54	鈴木愛華	沼津西
23	割石智子	藤枝東	55	川合桃加	浜松市立
24	戸田莉央奈	浜松南	56	石川裕莉那	静岡市立
25	森川瞳	浜松市立	57	水口凌桜	裾野
26	石田侑里	静岡学園	58	飯田桃子	静岡
27	勝亦葉月	小山	59	進藤歩美	焼津中央
28	山下安悠	静岡女子	60	小城舞依	浜松日体
29	貞方芽依	静岡	61	前田千草	沼津東
30	村松茉優佳	西遠女子	62	稲垣寧音	浜松西
31	飯塚璃音	焼津中央	63	濱田和子	磐田南
32	勝俣碧	日大三島	64	高市祐美	静岡市立

3位

( ) ( )

5位

( ) ( )

( ) ( )

7位

( ) ( )

H29総体ダブルス(男子)

1	田中諒弥	片山樹	(静岡市立)
2	鈴木康太	大石真大	(浜松日体)
3	松浦拓紀	山崎涼介	(袋井)
4	深澤輝太	木村太河	(富士東)
5	栂根恭輔	野口滉斗	(御殿場南)
6	後藤僚介	中田啓太	(科学技術)
7	清勇人	杉山直樹	(常葉大橋)
8	髙部裕嗣	中村響	(浜松西)
9	生熊建人	内山晃	(浜松市立)
10	小林凌	芝燿汰	(沼津西)
11	田中皓太	細谷樹生	(沼津城北)
12	戸塚航平	吉田匠磨	(清水桜が丘)
13	田形淳之介	秋山嘉信	(静岡東)
14	髙柳優介	河村耕平	(浜松工)
15	片山真守	内野遼	(浜松北)
16	杉崎弘樹	深津斗邦	(日大三島)
17	植村裕	山下恭平	(静岡市立)
18	齊藤諒	石﨑暢賢	(浜松北)
19	古谷駿	渡邉晃大	(日大三島)
20	大谷樹生	鈴木朝日	(浜松市立)
21	木村夏己	山下優太朗	(浜松湖東)
22	矢野雄介	岩水海里	(静岡市立)
23	千葉純平	八木聡太	(静岡市立)
24	田中悠輝登	櫻田翼	(韮山)
25	渡邉貴斗	山田皓太	(日大三島)
26	沖田尚幸	熊田玲央	(浜松西)
27	伊藤晃敏	池谷優希	(浜松工)
28	鷲巣和哉	吉田海人	(城南静岡)
29	山本瑛貴	嶋田悠太	(浜松湖東)
30	宇佐美晶一	石川俊輔	(城南静岡)
31	久保田嵩麻	長島凌弥	(科学技術)
32	沓掛康大	小泉健太郎	(浜松北)

田中秀明	今井田光流	(浜松工)	33
野木楓真	肥田直也	(沼津東)	34
勝間田稜平	稲葉祐斗	(御殿場南)	35
森康輔	籠宮崚太郎	(常葉大橋)	36
松浦一貴	深町優斗	(静岡市立)	37
西田彪輝	加藤奏人	(浜松北)	38
加藤雄太	門奈凜	(浜松日体)	39
山岡響	山嵜光義	(日大三島)	40
柘植幹哉	國島宇遥	(日大三島)	41
高見宗汰	山崎裕貴	(浜松市立)	42
太田京吾	太田仁	(浜松工)	43
荒井裕貴	荻上真也	(静岡聖光)	44
福水健竜	横田篤斗	(相良)	45
髙橋健太	齋藤拓真	(御殿場)	46
柳草汰	中津陽太	(静岡城北)	47
鈴木蓮	鈴木遥斗	(浜松西)	48
戸塚磨睦	早川こう太	(浜松市立)	49
鈴木滉也	松下光晴	(下田)	50
佐藤拓海	下里慶太	(田方農)	51
金子大聖	臼井海貴	(静岡聖光)	52
石橋龍青	小澤恵一	(藤枝東)	53
髙坂祈寿成	森希登	(浜松城北工)	54
野村勇介	芥川和樹	(聖隷)	55
山中陸	馬﨑稜也	(日大三島)	56
小川尭史	福田啓記	(日大三島)	57
杉山央	外山遼	(浜松北)	58
中村晃大	山下流青	(浜松北)	59
村木亮太	木下泰雅	(静岡市立)	60
岡本忠次	有谷駿希	(浜松南)	61
望月諒登	内藤悠	(沼津西)	62
鈴木泰地	松村怜司	(藤枝明誠)	63
鈴木利門	石岡直樹	(浜松日体)	64

3位

(　　)　　(　　)

H29総体ダブルス(女子)

1	富永まどか	高市智美	静岡市立
2	辻村有南	杉山菜々子	浜松湖南
3	高梨風香	勝間田愛	御殿場南
4	稲垣寧音	山本奏子	浜松西
5	小城舞依	石川穂乃果	浜松日体
6	松林綾	由井愛乃	常葉橘
7	土井みはる	栗田夕穂	島田
8	名越妃加	下山栞	三島南
9	水口凌桜	小澤葉月	裾野
10	手塚歩美	山岸真梨	浜北西
11	大井川愛奈	生田唯夏	浜松学芸
12	横森七海	進藤歩美	焼津中央
13	前田千草	後藤亜美	沼津東
14	山下未悠	山下安悠	静岡女子
15	林亜佑美	内田千晴	富士東
16	中山瑞季	竹下咲雪	浜松市立
17	松本安耶子	森川瞳	浜松市立
18	稲垣珠花	高尾祐利菜	焼津
19	漆畑亜美	加藤優奈	小山
20	町田真央	髙田由莉	静岡
21	清百花	渡邉南月	沼津西
22	山本菜摘	加藤令央奈	浜松湖東
23	後藤星	山田遥香	浜松日体
24	石川裕莉那	望月ひより	静岡市立
25	割石智子	吉村萌恵	藤枝東
26	市川歓奈	渡辺七海	日大三島
27	勝亦葉月	勝又瑞月	小山
28	横山彩実	川合桃加	浜松市立
29	石田侑里	松田若菜	静岡学園
30	髙橋麗衣	長葭夢乃	浜松南
31	山崎涼香	内山美紀	浜松東
32	勝俣碧	梅本佳蓮	日大三島

33	藤田千広	今村果琳	浜松市立
34	石井瀬里奈	佐藤陽菜	清水桜が丘
35	石井美嘉	佐藤星歩	日大三島
36	坂井未波	熊岡綾音	静岡
37	鷲巣日南	森下あかね	清流館
38	村瀬優月	伊藤彩花	磐田南
39	権田笑奈	宇佐見理名	浜松南
40	山田愛子	渥美友麻	韮山
41	新藤凜	佐野天音	日大三島
42	藤田愛矢	岡村紗里	静岡
43	齊藤雛乃	内山ありさ	駿河総合
44	濱田和子	松永澪奈	磐田南
45	勝又奏音	瀬戸彩加	御殿場南
46	戸田莉央奈	山田琉朱	浜松南
47	鈴木絢子	鈴木麻央	磐田南
48	松永佳恋	青野優舞	静岡東
49	渡辺永遠	濱田貴子	浜松市立
50	望月結稀	山川萌絵	藤枝北
51	小川美貴	茂住玲那	富士市立
52	村松南奈	宮下未歩	静岡市立
53	飯田桃子	望月真希	静岡
54	小西舞	菅原愛梨	常葉大菊川
55	藤原はな	大城麻菜	浜松北
56	鈴木杏佳	遠藤由香莉	日大三島
57	鶴淵梨乃	眞野澪奈	沼津西
58	河原美香	貞方芽依	静岡
59	日下部奈々美	清水杏香	静岡学園
60	小池真歩	山下桜	浜松市立
61	勝又きらら	鈴木愛華	沼津西
62	杉山ちなみ	町田茜	西遠女子
63	知久汐音	杉山莉子	浜松大平台
64	高市祐美	三浦麗奈	静岡市立

3位

(　　)　　(　　)

団体戦選手名簿（東部・男子）

NO	学校名	監督氏名	選手ＮＯ．１		選手ＮＯ．２		選手ＮＯ．３		選手ＮＯ．４		選手ＮＯ．５		選手ＮＯ．６	
			氏名	学年	氏名	学年	氏名	学年	氏名	学年	氏名	学年	氏名	学年
1	下田	梶原功次	土屋和久	2	森広大	3	松下光晴	3	鈴木滉也	3	小嶋祥斗	3	平井智輝	3
2	伊東商	永田裕一	増井賢悟	2	石井司	2	水谷高彰	2	石田駿太郎	3	辻本和希	3	稲葉亮太	2
3	熱海	田中大樹	河下隼輔	2	田中京介	3	牛迫颯天	3	櫻井佑太	2	牟田士恩	2	藤間鉄平	2
4	伊豆総合	土屋佑太	鎌田剛輝	3	梅原幹太	3	鈴木悠太	3	佐藤稜雅	3	増山淳一	2	佐藤岳	3
5	韮山	川崎鈴央	櫻田翼	2	梅原慶悟	3	田中悠輝登	3	長代涼馬	1	武井健太	3	小澤優之介	3
6	伊豆中央	阿部澄人	菊地将希	3	川口大輔	3	大倉野翔太	2	川村昂	2	田村翔	2	小川将宗	3
7	田方農	佐田昌也	麻野慧斗	3	佐藤拓海	3	下里慶太	3	遠藤雅大	3	浅利昴兵	3	佐藤寛太	3
8	三島南	安達拓也	安竜之介	3	加藤大樹	3	大川恭兵	3	地主航大	3	杉山翔太	3	宮下潤大	2
9	御殿場	植松直樹	髙橋健太	3	瀬戸利旺	3	杉野天海	3	伊藤洸	2	伊藤洸	2	齋藤拓真	3
10	御殿場南	塩見拓之	栂根恭輔	3	野口滉斗	3	梶本哲平	3	勝間田稜平	3	池田幹	3	稲葉祐斗	3
11	小山	大端大	長島圭吾	3	岩田竜聖	2	山﨑諒也	2	野際圭吾	2	勝又亮太	3	池谷宥斗	3
12	裾野	小泉龍馬	稲葉裕衣	2	勝又利矩	2	長坂翔偉	2	浅野佳大	3	中野功晟	2	大関駿	2
13	沼津東	鈴木淳司	野木楓真	3	肥田直也	3	河野剛志	3	齊藤圭祐	3	岩本堅伸	2	池谷亮	2
14	沼津西	小林雄一	望月諒登	3	松山拓海	2	内藤悠	3	芝耀汰	3	山本裕太	3	高橋克弥	3
15	沼津城北	山田孝代志	細谷樹生	3	田中皓太	3	平侑弥	3	山田瑠海	3	千葉隼人	3	森本光輝	2
16	沼津工	杉山大央	矢ヶ部晃士	3	福田二千翔	2	杉山慧悟	2	堀口大和	2	篠澤龍一	3	鈴木成	3
17	吉原	夏目雄太	鈴木悠斗	3	近藤怜司	3	古郡和真	3	岡本大地	2	久保慎平	2	諸星陸	3
18	吉原工	栗原偉恒	佐々木祐弥	3	石野弘樹	3	川口貴士	3	和井内優斗	2	高田皓貴	2	高田皓登	2
19	富士東	原田直樹	深澤輝太	3	平柳佑真	3	木村太河	3	下山大騎	3	原田裕輝	3	渡邉智己	3
20	市立沼津	市川皓基	熊谷太地	3	池島嵩貴	3	前嶋涼介	3	杉山和巳	1	須藤拓大	3	松村将俊	3
21	富士市立	望月正貴	初村翔	3	渡邉武蔵	2	西澤賢仁	2	望月一徳	2	渡邉拓馬	2	吉村修	2
22	日大三島	上野陽平	馬﨑稜也	3	渡邉貴斗	3	深津斗邦	2	山中陸	3	國島宇遥	2	柘植幹哉	2
23	御殿場西	横山洋一	神保樹希	3	勝亦優斗	2	杉山莉	3	長山達也	3	上村優周	3	小早川隼風	3
24	飛龍	川口信秀	小畑璃生	2	瀬戸和樹	3	内藤彰吾	3	小畑涼	3	大木佑介	3	稲木優太朗	3
25	桐陽	原川寿人	林優希	3	太田原琉成	3	筒井舞人	2	加藤優貴	2	勝又祐紀	3	市川瑞喜	3
26	加藤学暁秀	橋本健吾	西村潤	1	唐澤陽里	3	伊東宏晃	3	深沢翔平	3	木村聡志	3	後藤優希	3
27	誠恵	飯島修	大塩和希	3	草間知紀	2	吉筋悠秦	3	小田嶋拓跳	3	菅沼壱星	2	佐々木章吏	3
28	星陵	今城敬二	鈴木海渡	2	長岡紘平	3	飯田蓮	3	佐野宥斗	3	鈴木大輝	3	指田将孝	3
29	沼津高専	竹口昌之	小野田寛	3	小野湧貴	3	伊吹幸輝	3	池田拓海	2	佐野元康	3	勝又大地	2

団体戦選手名簿（東部・女子）

NO	学校名	監督氏名	選手　NO．1		選手　NO．2		選手　NO．3		選手　NO．4		選手　NO．5		選手　NO．6	
			氏名	学年	氏名	学年	氏名	学年	氏名	学年	氏名	学年	氏名	学年
1	下田	佐藤寛	石原千聖	3	佐々木綾菜	3	長池沙映	2	臼井桃香	3	高橋歩美	3	渡邉愛梨	3
2	稲取	藤原大彰	野中花映	3	早瀬純恵	3	鈴木萌佳	3	鳥澤実来	1	野中紀映	1	東谷夕	1
3	伊東商	小早川友希	上原真奈	3	工藤真央	3	松本聖那	2	塩谷さくら	2	山川里華	3	和田光穂	3
4	韮山	原田学	山田愛子	3	渥美友麻	3	松田奈奈	3	杉山千華	3	山川和沙	3	木村彩乃	2
5	伊豆中央	山口栄子	高橋涼音	3	渡邉澪	3	松永理奈	2	豊長百合	3	松富涼子	2	内田実玖	3
6	三島南	藪下正治	名越妃加	3	下山栞	3	尾朝舞	3	諸伏七海	3	渡邉有咲	2	若山穂花	2
7	日大三島	遠藤真理子	勝俣碧	3	梅本佳蓮	3	新藤凜	2	鈴木杏佳	3	佐野天音	1	遠藤由香莉	2
8	伊豆総合	植松真未	今井さつき	3	後藤みづほ	2	伊藤萌夏	1	前田奏海	2	谷口裕奈	1	佐野亜花莉	1
9	田方農	森本浩之	木下美優	3	泉田紗希	3	磯野夏	3	菅野彩	3	大沼晶保	3	矢田羽衣	3
10	小山	杉浦史織	勝亦葉月	3	松崎玲奈	3	福田彩乃	3	勝又瑞月	3	加藤優奈	3	漆畑亜美	3
11	裾野	河窪俊	水口凌桜	3	小澤葉月	3	島松実有	3	日髙侑奈	2	柳澤葵	3	三橋夏葵	2
12	御殿場	神谷隼基	伊藤あい	3	花積琉衣	3	猿賀那南	3	角川みなみ	2	島袋なるみ	3	勝間田すず	3
13	御殿場南	大谷隆	西川未来	3	高梨風香	3	勝間田愛	2	瀬戸彩加	3	湯山愛	3	勝又奏音	3
14	市立沼津	藤田哲也	長岡千智	2	西村真咲綺	3	升谷弥英	1	清ことね	3	升谷寧々	3	松本成海	2
15	桐陽	影山工	神保菜乃子	3	朝日亜美	2	稲葉圭美	1	青木美歌	1	相澤利絵	1	岩本梓	1
16	加藤学暁秀	藤崎浩孝	佐藤未来	3	芹澤ひなの	3	野木千陽	3	松村綾	3	瀧口詩音	3	保坂紗希	2
17	沼津西	田神博文	鈴木愛華	3	鶴淵梨乃	3	眞野澪奈	3	勝又きらら	3	渡邉南月	3	清百花	3
18	沼津高専	西田友久	小澤英真	3	彦坂萌々花	2								
19	沼津城北	諏訪部悠花	高橋季七	3	鈴木佳乃	2	田代ひかり	2	鈴木ひなの	3	福田雅	3	水谷鵬乃	3
20	沼津東	山田孝	前田千草	3	佐藤百花	2	後藤亜美	3	青木春花	3	石田実夕	2	加部夕海沙	2
21	星陵	二又川友梨	原田紀歩	3	芦澤美憂	3	渡邉美結	2	山本紗也佳	2	山本紗也華	1	原田慈英理	1
22	富士東	戸上奈穂子	笠井美空	2	林亜佑美	3	早房瑠美	2	望月さえ	3	内田千晴	2	古牧美柚	2
23	富士市立	石川雅俊	小川美貴	3	若林里奈	3	小野江佑季	2	矢崎未椰	2	茂住玲那	3	増田夏帆	3

団体戦選手名簿（中部・男子）

NO	学校名	監督氏名	選手ＮＯ．１		選手ＮＯ．２		選手ＮＯ．３		選手ＮＯ．４		選手ＮＯ．５		選手ＮＯ．６	
			氏名	学年	氏名	学年	氏名	学年	氏名	学年	氏名	学年	氏名	学年
1	清水東	阿部慎之介	前川遼太	3	野々村俊希	3	瀧光太郎	3	土屋知輝	3	渡邊大聖	3	市野息吹	3
2	清水南	鈴木一弘	萩原蒼一郎	3	望月陸生	2	松浦蓮	2	杉本亘	1	白瀬孝一郎	3	望月洸介	2
3	静岡	西澤安彦	薗田俊介	2	三輪裕也	2	杉本紘生	2	杉山慶弥	2	池田悠人	2	吉井源	2
4	静岡城北	石原充	高根澤知陽	3	中津陽太	3	長嶋凌	3	柳草汰	3	松浦功祐	3	石上諒真	3
5	静岡東	小関雅和	田形淳之介	3	犬塚景斗	2	秋山嘉伸	2	木内龍之介	3	荒木竜郎	3	前田亮輔	2
6	静岡西	増田日出男	竹内心哉	3	日野壱星	3	橋本啓	2	梅原柊弥	2	鈴木聡介	3	綿貫一真	3
7	静岡農	外岡秀隆	杉山智哉	3	飯野圭悟	3	望月空	3	髙木優利	3	甲斐隼人	3	渡邉真悟	3
8	科学技術	成島修	中田啓太	3	久保田嵩麻	3	後藤僚介	3	長島凌弥	2	池田翔悟	2	飯塚洸陽	3
9	焼津中央	石上雅崇	望月雄太	3	長谷川峻也	3	長尾佳	3	紅林大友	3	鈴木南惟斗	2	小川勝也	3
10	清流館	荻野真宏	數野成亜	3	八木大智	3	田村直輝	3	池谷朋哉	3	櫻井悠河	3	岡崎直人	3
11	藤枝東	杉本純一	石橋龍青	3	小澤恵一	3	相馬聡文	3	西村太一	3	美濃一秀	3	坂部竣介	3
12	藤枝西	新美ひかる	佐藤元信	3	柴崎有紀	3	柴崎光紀	3	平野桂也	3	宮城陸	3	山下皓	3
13	島田	田辺大智	小出克巳	2	山本良樹	3	柴田寿俊	3	幡頭茂	3	大野颯馬	3	増田新太郎	3
14	島田工	田畑剛	羽根諒	3	丸山啓悟	3	増本和真	3	大塚孔渡	3	縣蛍	3	油井聖也	3
15	島田商	暮林健也	浅原瑞城	3	渥美武大	3	矢嶋丈豊	3	杉浦竜也	3	森田琉聖	3	原田大晴	3
16	金谷	塚本徹	小笠原瑛二	3	関野春樹	3	宮崎孝哉	3	赤堀功一	3	鈴木球	2	池田卓也	2
17	榛原	間渕日出夫	大澤拓隼	3	五條義也	2	辻啓太	3	藤永悠太	3	尾白大門	2	北川耕大	2
18	相良	原田佳彦	福水健竜	3	横田篤斗	2	森田淳	3	小倉佑斗	3	松井英二	2	小塚淳基	3
19	清水桜が丘	深見淳	吉田匠磨	3	戸塚航平	3	岩本陸	3	田端唯翔	2	江越瑠一	3	平沼潮音	2
20	静岡市立	長谷川智也	田中諒弥	3	片山樹	3	山下恭平	2	村木亮太	2	松浦一貴	1	木下泰雅	2
21	サレジオ	井澤謙吾	山田莉大	3	杉山太一	2	橋本竜聖	1	伴野莞吹	3	浅原詢平	3	山崎佑汰	3
22	静岡北	平淳史	中嶋瑞樹	2	山本大登	3	沖野駿	2	鈴木翔太	3	玉川俊貴	3	小泉友哉	2
23	静岡大成	林由明	澤山竣介	2	梅澤怜央	2	松本春樹	2	石田泰山	2	杉山奨磨	1	山本将揮	1
24	城南静岡	田畑恵	鷲巣和哉	3	吉田海人	3	青嶋連	1	宇佐美晶一	3	澤本俊祐	3	石川俊輔	1
25	常葉大橘	真野健太	清勇人	3	杉山直輝	3	中嶋友哉	3	籠宮陵太郎	3	森康輔	3	山林楓汰	3
26	静岡学園	井筒守	白鳥隆斗	3	大畑翔	3	伊澤健史	2	岡本大誠	3	渡部遥介	3	白崎達也	3
27	静岡聖光	若林亮介	荒井裕貴	3	荻上真也	1	金子大聖	3	臼井海貴	2	三浦樹音	3	鈴木彩人	3
28	静清	清水恵太	巻田璃来	3	遠藤諒	2	池田凌	2	増田憲人	2	岡村拓	2	中野竜成	2
29	藤枝明誠	増田健太郎	前田将秀	3	合津廉之輔	3	鈴木泰地	1	鈴木将斗	3	松村怜司	2	萩原雅人	3

団体戦選手名簿（中部・女子）

NO	学校名	監督氏名	選手ＮＯ．１		選手ＮＯ．２		選手ＮＯ．３		選手ＮＯ．４		選手ＮＯ．５		選手ＮＯ．６	
			氏名	学年	氏名	学年	氏名	学年	氏名	学年	氏名	学年	氏名	学年
1	清水南	小田純	古見菜々美	1	芝野花	3	増田海里	2	望月杏純	2	星野真梨彩	2	山梨佳保	2
2	静岡	青木和雄	飯田桃子	3	貞方芽依	2	藤田愛矢	3	河原美香	2	町田真央	2	望月真希	3
3	静岡城北	松場勉	増田汐里	3	村田沙羅	3	加藤颯紀	3	鈴木彩理沙	3	黒住玲奈	2	高戸美涼	3
4	静岡東	鈴木茂樹	松永佳恋	3	青野優舞	3	久保田悠月	1	藤永ひかる	2	三石祐希	2	山田茜	2
5	静岡西	萩原清美	梅坂真佑	3	杉山左奈	2	井上果音	3	水島かほる	3	丹羽結花	3	小澤真由	2
6	駿河総合	山本史朗	安本陽奈	3	谷野有彩	3	内山ありさ	3	岡村夏葵	3	齊藤雛乃	3	杉山綾	2
7	静岡農	西村和久	宇佐美尚加	1	海老名茉鈴	3	狩野有唯	2	杉山ひなた	3	星莉央	3	大石芽生	3
8	科学技術	海野仁美	藤岡美成	3	高橋慧	3	榊原胡波	3	石上莉杏	1	源平楓南華	1	増田寧々	1
9	焼津中央	山内みづほ	横森七海	3	進藤歩美	3	飯塚璃音	2	山内美空	2	小鍋香菜	3	安部美早紀	3
10	清流館	河守美琴	鷲巣日南	3	森下あかね	3	熊谷美那	3	高橋未来	3	佐藤結花	3	染谷楓香	3
11	藤枝東	渡邊一利	割石智子	3	吉村萌恵	3	池谷優	2	萩原実理	3	小池美那	3	萩原李佳	3
12	藤枝西	内藤雅悠	平出夢実	1	大畑早絵	3	冨吉湧月	3	成澤妃那	3	松本杏	3	織田未来	3
13	藤枝北	冨山剛幸	望月結稀	2	山川萌絵	2	長島杏奈	2	朝比奈清楓	2	池谷裕里	2	青島実来	2
14	島田	鈴木秀朗	土井みはる	2	小沼舞香	3	久門千夏	3	高木しおん	3	中嶋利乃佳	3	鈴木夏帆	2
15	島田商	三好旭	金井祐季	3	鈴木きこ	3	松本瑞希	3	小林由茉	3	傳城奈宜沙	3	平口若葉	3
16	金谷	後藤直美	岡平愛	3	川畑鮎香	3	鍵山朱里	3	村松聖来	3	花崎玲香	3	松下果央	3
17	榛原	鈴木彩乃	永野帆南	3	新村友萌実	3	高塚舞	3	岡村詩織	3	鈴木彩音	3	小澤萌々香	2
18	相良	谷上嘉章	杉山秋歩	3	永田麻那香	3	秋野紗樹	3	柴結花	3	池谷亜美	3	増田萌伽	3
19	清水桜が丘	岡田美空	佐藤陽菜	3	小島みなみ	3	直江未月	2	宮原歩惟	2	殿岡未悠	3	石井瀬里奈	3
20	静岡市立	杉本暁	富永まどか	3	高市祐美	3	三浦麗奈	3	高市智美	3	石川裕莉那	2	村松南奈	1
21	サレジオ	福島通陽	中村優莉香	3	増田舞	3	髙木小百合	3	瀬野優菜	3	杉山由奈	2	望月遥花	2
22	静岡大成	佐藤渚	伊藤真子	3	児玉有叶	3	片山詞惟	3	吉永美紅	3	白鳥まゆ	3	岡野友夏	3
23	静岡英和	山北力	竹下実佑	1	福澤彩	3	松永千明	2	高山藍	2	並木里歩	2	小澤星奈	2
24	城南静岡	柴田直輝	平松姫奈	1	岩崎鈴奈	2	戸崎楓	1	杉山侑那	1	天野茜	1	村越珠音	1
25	静岡女子	竹中宣之	山下安悠	1	山下未悠	2	榑林葵	2	野口遥	3	村上華梨	3	井川柚香	3
26	常葉大常葉	木村文哉	池田希	3	松永夏樹	3	小嶋里奈	3	斎藤実由妃	2	清水咲希	3	山田愛梨	2
27	常葉大橘	塚本学	松林綾	3	由井愛乃	3	田尻晴菜	3	野仲満理奈	3	杉山優奈	3	島村純怜	3
28	静岡学園	安藤一弘	石田侑里	3	日下部奈々美	3	松田若菜	2	清水杏香	3	東原嵯枝	2	水留結美	3
29	焼津	杉本温	片平果甫	2	山口愛佳莉	2	高尾祐利菜	2	中山侑季	2	稲垣珠花	2	横田美月	3
30	藤枝明誠	山本健太郎	吉添亜美	3	三田村莉里	3	池谷祐莉	3	田中沙咲良	2	杉山実沙希	2	秋山莉奈	2

団体戦選手名簿（西部・男子）

NO	学校名	監督氏名	選手　NO．1		選手　NO．2		選手　NO．3		選手　NO．4		選手　NO．5		選手　NO．6	
			氏名	学年	氏名	学年	氏名	学年	氏名	学年	氏名	学年	氏名	学年
1	掛川東	木内麻子	松浦辰男	3	望月幹太	3	ヒル建人	2	中山智也	2	金子凌大	2	柏倉克三	2
2	掛川西	田中昌文	嶌悠翔	3	駒形亮輔	3	朝比奈優斗	3	黒田陽介	3	佐藤仁	3	伊藤聡	3
3	掛川工	山川標人	土本力	3	松本慎吾	3	鈴木悠詩	2	橋本拓磨	2	鈴木天斗	3	細川匠矢	3
4	横須賀	大石裕治	金原敦史	3	村松拓弥	3	小山亮	3	匂坂駿希	3	伊藤悠稀	3	大石空河	3
5	池新田	臼井佑美子	松本拓馬	3	松井碧士	3	松下凱哉	3	角田チアゴ	3	澤入海	2	岡本颯斗	2
6	遠江総合	杉原譲治	加藤吏貴	2	伊藤陽希	3	古川魁星	3	沼田俊也	2	三井魁人	2	澤村武虎	2
7	袋井	礒部幸宏	野島規晃	3	藤原教補	3	鈴木尚人	3	斉藤琢真	3	松浦拓紀	3	山崎涼介	3
8	袋井商	松本浩司	松山了平	3	山浦亘生	2	澤井康平	3	相場陽樹	3	内野竜吾	3	榛葉知幸	3
9	磐田南	山内俊彦	杉本萌紀	2	高橋優太朗	2	大津春	2	手塚友健	2	清水裕道	3	壁屋洋希	3
10	磐田北	飯尾照彦	伊藤瑠衣斗	2	都竹健太	3	大杉康記	3	木野航	3	坂本一馬	3	村松滉太	3
11	磐田農	大川久和	寺田健三	2	安形淳矢	3	飯田崇文	2	増田祐太	3	菅生晃貴	3	次藤佑樹	2
12	磐田西	朝比奈恒介	高橋優斗	3	大岡慶介	3	池野谷勇佑	2	松苗和輝	3	吉田隼太	3	久野京平	2
13	浜松北	藤田貴義	沓掛康大	3	小泉健太郎	3	片山真守	3	西田彪輝	3	加藤奏人	3	石﨑暢賢	3
14	浜松西	藤本和浩	鈴木蓮	3	中村響	1	鈴木遥斗	2	高部裕嗣	3	丸山拓海	2	中村十悟	3
15	浜松南	加茂芳彦	林泰希	3	楠健矢	2	鈴木惇平	2	有谷駿希	3	竹内朝哉	3	岡本忠次	3
16	浜松湖東	岡本直哉	山下優太朗	3	嶋田悠太	2	木村夏己	2	山本瑛貴	2	池谷侑亮	3	長倉大樹	2
17	浜松湖南	加藤康雄	伊藤一真	3	川合純平	3	黒柳静希	3	奥苑功貴	3	榛村諭	3	伊東丈瑠	3
18	浜松江之島	山崎陽介	柳翔悟	3	杉山拳	2	小楠一成	2	冨高慎太郎	2	松浦渉	3	井下大聖	3
19	浜松大平台	猿田かおる	竹下隼人	3	宮本樹	3	山本隼介	2	山口大輝	3	木下陽輝	3	西田将宏	2
20	浜松工	大村賢志	田中秀明	3	今井田光流	3	伊藤晃敏	2	河村耕平	2	髙柳優介	2	太田仁	1
21	浜松城北工	大浴智三	藤野夏樹	3	平野舜亮	3	髙坂祈寿成	3	森希登	3	池谷槙悟	3	河合航	2
22	浜北西	長尾亮祐	由良夏輝	3	尾田一輝	3	波多野哲也	2	河合一希	2	松下勇也	3	鈴木伶央	2
23	浜松湖北	児玉博	山田悠介	3	内田一輝	3	藤原宙	2	大野将希	3	神村侑希	3	西尾悠希	2
24	新居	内村正勝	北野谷元	3	本間瑞樹	3	萩尾俊輔	3	大石祐生	3	山野樹	3	鈴木竜斗	3
25	湖西	横田英明	倉本ﾏｻﾕｷ	3	牧村康司	3	鈴木幹人	3	篠田大和	3	山本凱大	2	稲垣孝祐	2
26	浜松市立	村松栄一	戸塚磨睦	3	生熊建人	3	内山晃	2	川合貴斗	1	早川こう太	3	大谷樹生	3
27	常葉大菊川	池谷悠人	鍋田篤希	3	石川楽	2	橋本一希	3	鈴木智也	3	倉部透冴	2	鈴木舜介	3
28	磐田東	新堀潔	太田理貴	1	久野匡慶	3	豊田竜一朗	3	森下健吾	3	渥美舜介	3	栗原康佑	3
29	浜松学芸	内山彰人	南陽大地	3	寺島佑亮	3	河合輝	3	内藤孝祐	2	瀧雅史	3	徳田真也	3
30	浜松日体	西田和将	鈴木利門	3	石岡直樹	3	加藤雄太	3	門奈凜	3	加藤大貴	3	西郷翔生	3
31	聖隷	藤川雅司	村松拓歩	3	芥川和樹	2	井口到也	3	野村勇介	2	星谷龍	2	森田賢	3
32	オイスカ	鵜飼高世	渡邊駿一	3	掛井勇翔	3	和手翔哉	3	今田翔真	3	金原広和	2	宮﨑弘宜	2
33	浜松啓陽	山下大輔	青島光輝	3	柘植翔太	3	小山雅行	3	山口真矢	3	立花俊輝	3	鈴木一樹	3

団体戦選手名簿（西部・女子）

NO	学校名	監督氏名	選手　NO．1		選手　NO．2		選手　NO．3		選手　NO．4		選手　NO．5		選手　NO．6	
			氏名	学年	氏名	学年	氏名	学年	氏名	学年	氏名	学年	氏名	学年
1	掛川東	松浦義和	藤井夏未	3	伊藤寧音	3	上田裕貴子	3	松浦まひろ	3	鈴木翔香	3	後藤美紗葵	3
2	掛川西	赤堀啓輔	川島梓	3	杉村春香	3	松井知穂	2	三浦早貴	2	川合瀬里香	2	高田沙季	3
3	横須賀	中村政司	寺坂若葉	2	藤野静香	3	永井友美	2	小林由香	2	柳澤綾乃	2	岡本真依	2
4	池新田	鈴木優太	福井彩乃	3	赤堀流々	3	沖菜奈美	2						
5	遠江総合	杉山沙緒理	戸塚友菜	3	丸尾諒佳	3	水野結	3	加藤玲菜	3	長谷彩花	2	野上舞	2
6	袋井	横地亨	中村杏花	3	稲垣咲香	2	鈴木萌加	3	髙塚朋夏	3	内藤真由	3	増田愛理	2
7	袋井商	白井竜治	岩﨑三奈	3	石田夏菜	3	花嶋葉月	3	石山江梨子	2	戸田愛美	3	眞貝茉林	3
8	磐田南	青木和彦	濱田和子	3	村瀬優月	2	松永澪奈	3	鈴木絢子	2	鈴木麻央	2	若尾真奈	3
9	磐田農	篠原修二	鈴木伶奈	3	中瀬晴捺	3	山本裕奈	3	江村桃果	3	永田楓	3	山中雪菜	3
10	磐田西	仲村修也	江塚友七	3	神山恵美	3	大場瑛里香	3	齊藤英莉奈	3	森山莉紗子	3	鈴木和香子	3
11	浜松北	長坂靖之	藤原はな	2	鈴木夢乃	2	大城麻菜	3	水野かさね	3	大石ひなた	3	佐々木萌	3
12	浜松西	吉見直樹	稲垣寧音	1	生熊住帆	3	山本奏子	2	伊藤玲音	3	石丸利恵	3	中島美咲	2
13	浜松南	奥村友介	戸田莉央奈	2	山田琉朱	2	権田笑奈	1	髙橋麗衣	3	長葭夢乃	2	濱武遥伽	3
14	浜松湖東	下位幹男	山本菜摘	2	宮﨑沙倉	2	加藤令央奈	3	川原美紀	3	白尾莉菜	3	竹村恵里	3
15	浜松湖南	諸井伸司	奥井美涼	3	齋藤菜津美	3	杉浦菜々子	3	辻村有南	2	大石友里	2	杉山菜々子	2
16	浜松江之島	望月俊和	鈴木桃花	3	萩原友紀	3	藤木汐音	3	大石紗南	3	鈴木南穂	3	岡本麻歩	3
17	浜松東	柿澤広之	山崎凉香	3	八木彩華	3	内山美紀	3	市川瑞稀	2	森田愛理	2	大石葉月	3
18	浜松大平台	多々良昌輝	知久汐音	3	杉山莉子	2	野田まゆか	3	竹中瑠穂	3	石川美沙季	3	佐々木みいな	3
19	浜松工	増田祐樹	初瀬実月	3	木嶋彩月	3	伊藤りり伽	3	内山遥華	3	原彩花	3	近藤みや	2
20	浜北西	数村安昭	河合由愛	3	山岸真梨	3	手塚歩美	3	鈴木綾花	3	富永彩由	3	鈴木真衣	2
21	浜松湖北	細井治虫	加藤百愛	3	藤森亜美	3	渥美鈴	3	杉山捺紀	3	鈴木麻椰	3	高橋彩	2
22	新居	大原尚喜	堤茜	2	瀧本結月	3	伊藤成美	3	松本皐希	3	荒木美有	3	市野有美	3
23	浜松市立	小室寿弘	森川瞳	1	藤田千広	3	横山彩実	1	松本安耶子	2	今村果琳	2	渡辺永遠	3
24	常葉大菊川	水野景清	遠入睦季	1	菅原愛梨	2	小西舞	3	谷口颯南	3	宮﨑ふゆの	2	村松杏子	2
25	磐田東	大茂和夫	鈴木千景	2	浅野結友香	3	大場菜央	2	諸富月香	2	櫻井日菜子	3	笹山暁美	3
26	浜松学芸	青野公恵	大井川愛奈	3	生田唯夏	1	大石ゆき	2	清水美朱	2	亀田若加奈	2	中村雪亜	2
27	西遠女子	白井秀明	村松茉優佳	1	杉山ちなみ	3	田中杏樹	3	鈴木如美	3	中村朱里	1	町田茜	3
28	浜松聖星	白畑霞	吉野優果	3	竹下百花	2	鈴木美華	3	生田遥華	3	鈴木唯美	2	齊藤雅子	2
29	浜松日体	名倉多美子	小城舞依	2	石川穂乃果	3	長谷麻実	2	後藤星	3	塚本珠久	3	山田遥香	1
30	聖隷	青柳隼人	足立萌	2	鈴木希望	3	松本侑花	3	伊藤千文	3	中山綾乃	3	伊藤瑞歩	3
31	浜松啓陽	森田清文	原唯花	3	蒔田寿音	3	大谷華穂	3	谷沢美月	3	大久保理紗	3	野末亜実	3

＜注意事項②＞

１　競技が円滑に行われるように次の事項について確認をしてください。
（１）服装はテニスウエアとします。（ただし、Ｔシャツ不可、襟付きシャツとする。）
ロゴの大きさに注意してください。またラケットのストリング上のロゴは禁止です。
（２）試合は　６－６または８－８でタイブレイク方式を採用します。
（３）試合前のウォームアップは３分とします。２０秒ルール、９０秒ルールを厳守してください。
タイブレイク中のコートチェンジ時は、選手はベンチでレストを取ることはできません。
（４）オーダーオブプレイで試合を進行しますので、前の試合が終了しましたら、すみやかに試合に入ってください。
（５）携帯電話は、電源が入ったままコート内への持ち込みはできません。
（６）試合の進行を妨げる発声や、相手を威嚇するような言動は禁止します。
（７）応援は、以下のルールを守られなければいけません。
インプレー中（サービスのためのレディーポジションに入ってから審判がそのポイントの判定をするまで）の応援は一切禁止です。相手選手への中傷は厳禁です。
歌や複数部員による連呼は試合前の練習のみにしてください。
＊プレーに支障があると感じられる場合には、レフェリーに異議を申し立てることができます。
（８）その他のルールに関しては「ルールブック」に準じます。

２　団体戦の試合方法について
（１）選手オーダーについて
選手オーダーは、登録選手の中で、対戦ごとに組み替えができます。シングルスについては、登録順位が上位の者がオーダーの上位となります。ただし、1人の選手が単複を兼ねることはできません。
（２）試合の方法について
試合は３ポイント制（ダブルス,シングルスNo.1,No.2の順）で行い、勝敗が決定した時点で打ち切りとします。
試合進行のため、離れたコートを使用する場合や、３面で２試合進行、３面同時進行もあります。
（３）試合進行について
試合前、両校監督・選手全員はネットを挟んで整列の上、挨拶を交わし、オーダー用紙の交換をしてください。監督は、相手校に対し選手の紹介・確認を行ってください。
試合は相互審判とし、両校より主審または副審を出してください。主審・副審のジャッジラインについては、試合前、両校で確認してください。主審によるオーバーコールはありません。なお、審判の生徒が不足した場合は、本部まで連絡してください。
（判定をめぐるトラブルがありますので、信頼のおける生徒を指名してください）
試合前のウォームアップは、トスによるエンド決定の後に行います。選手は、試合時の服装で３分間のウォームアップを行い、ウォームアップ終了後ただちに試合を始めてください。
敗者校は試合ボールのうち４個を持ち帰ります。残りのボールは勝者校が本部に届けてください。
（４）ベンチコーチについて
ベンチコーチに入ることができるのは、登録された監督または選手のうち、１面につき１名のみです。また、シングルスの試合に限り、１校１名のボールパーソンを認めます。なお、スコアボード係はつけても構いません。
ベンチコーチの助言は、エンド交代時に限ります。その時間は９０秒以内です。

３　審判方法について

顧問会議で配布された『静岡県高等学校体育連盟テニス専門部審判について』を参照してください。