平成28年度　静岡県高等学校新人体育大会　テニス競技　結果

個人D　　平成28年12月10日～11日
個人S　　平成28年10月15日～16日
於：静岡市　草薙庭球場他

男子シングルス

優勝　田中諒弥（静岡市立）

準優勝　田中秀明（浜松工）

第3位　片山樹（静岡市立）

第4位　鈴木蓮（浜松西）

第5位　戸塚磨睦（浜松市立）

第6位　村木亮太（静岡市立）

第7位　鈴木利門（浜松日体）

第8位　鷲巣和哉（城南静岡）

女子シングルス

優勝　富永まどか（静岡市立）

準優勝　高市祐美（静岡市立）

第3位　大井川愛奈（浜松学芸）

第4位　勝俣碧（日大三島）

第5位　三浦麗奈（静岡市立）

第6位　高市智美（静岡市立）

第7位　松永佳恋（静岡東）

第8位　梅本佳蓮（日大三島）

男子ダブルス

優勝

準優勝

第3位

第4位

第5位

第6位

第7位

第8位

女子ダブルス

優勝

準優勝

第3位

第4位

第5位

第6位

第7位

第8位

H28新人シングルス（男子）

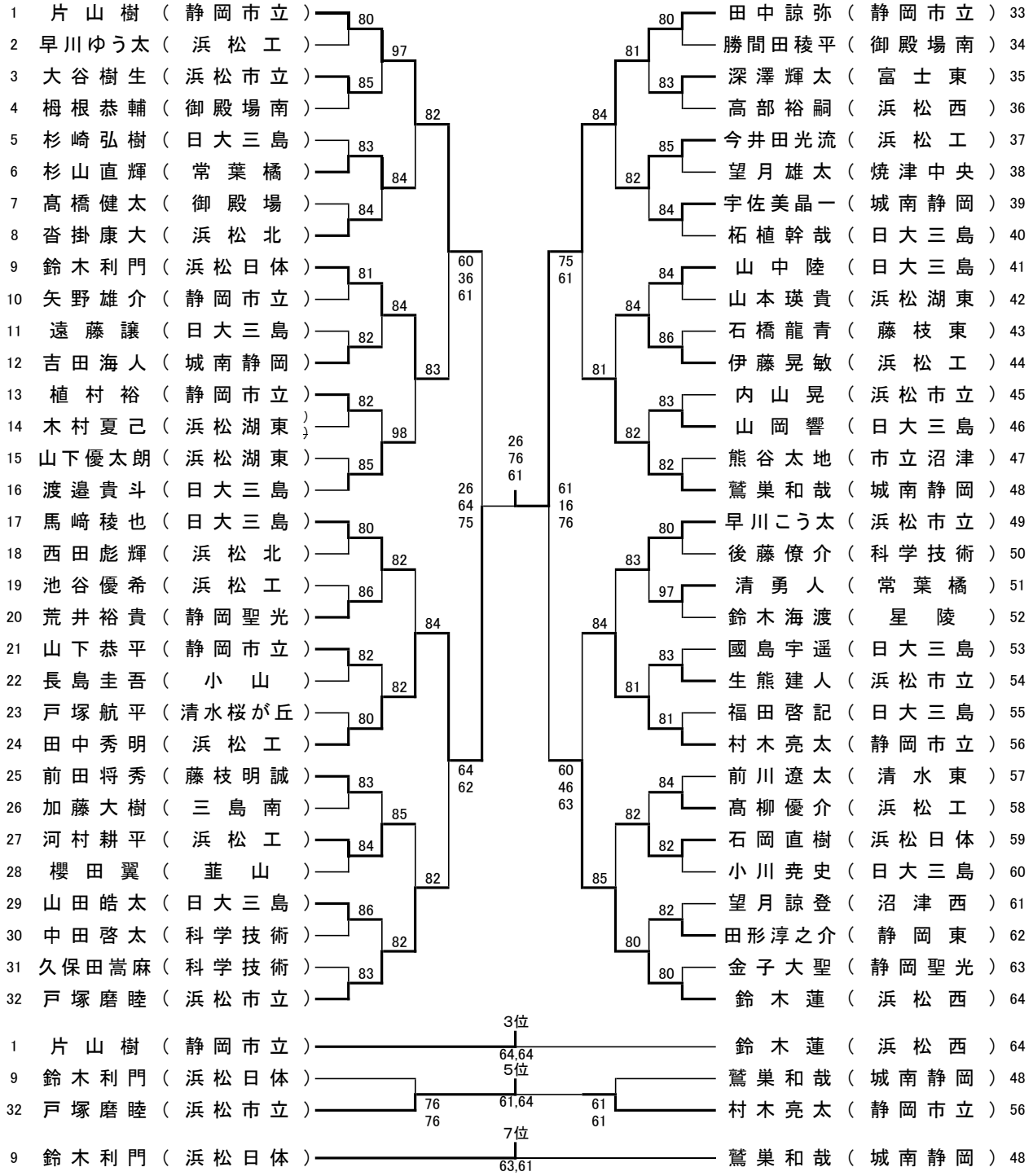
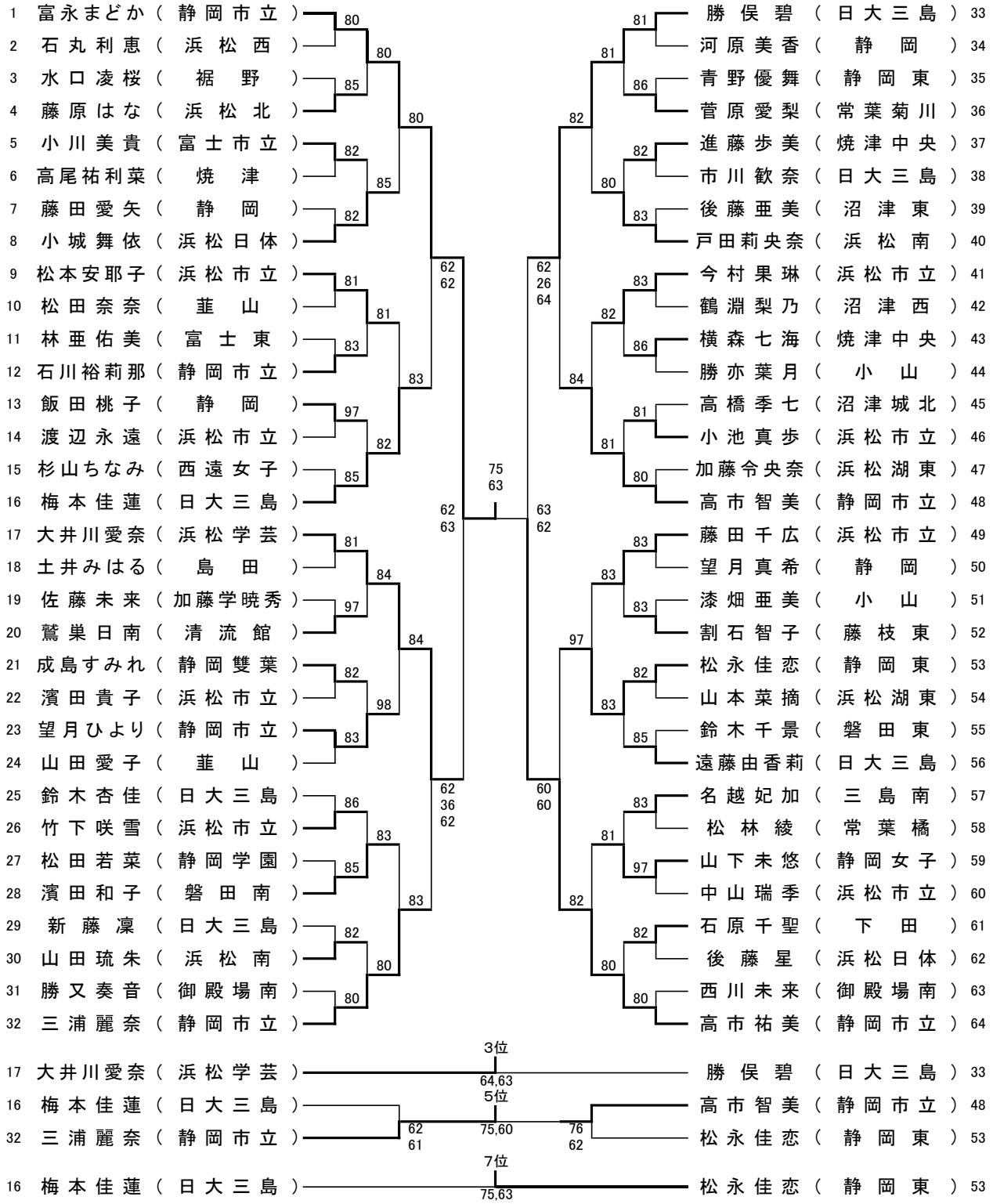
H28新人シングルス（女子）